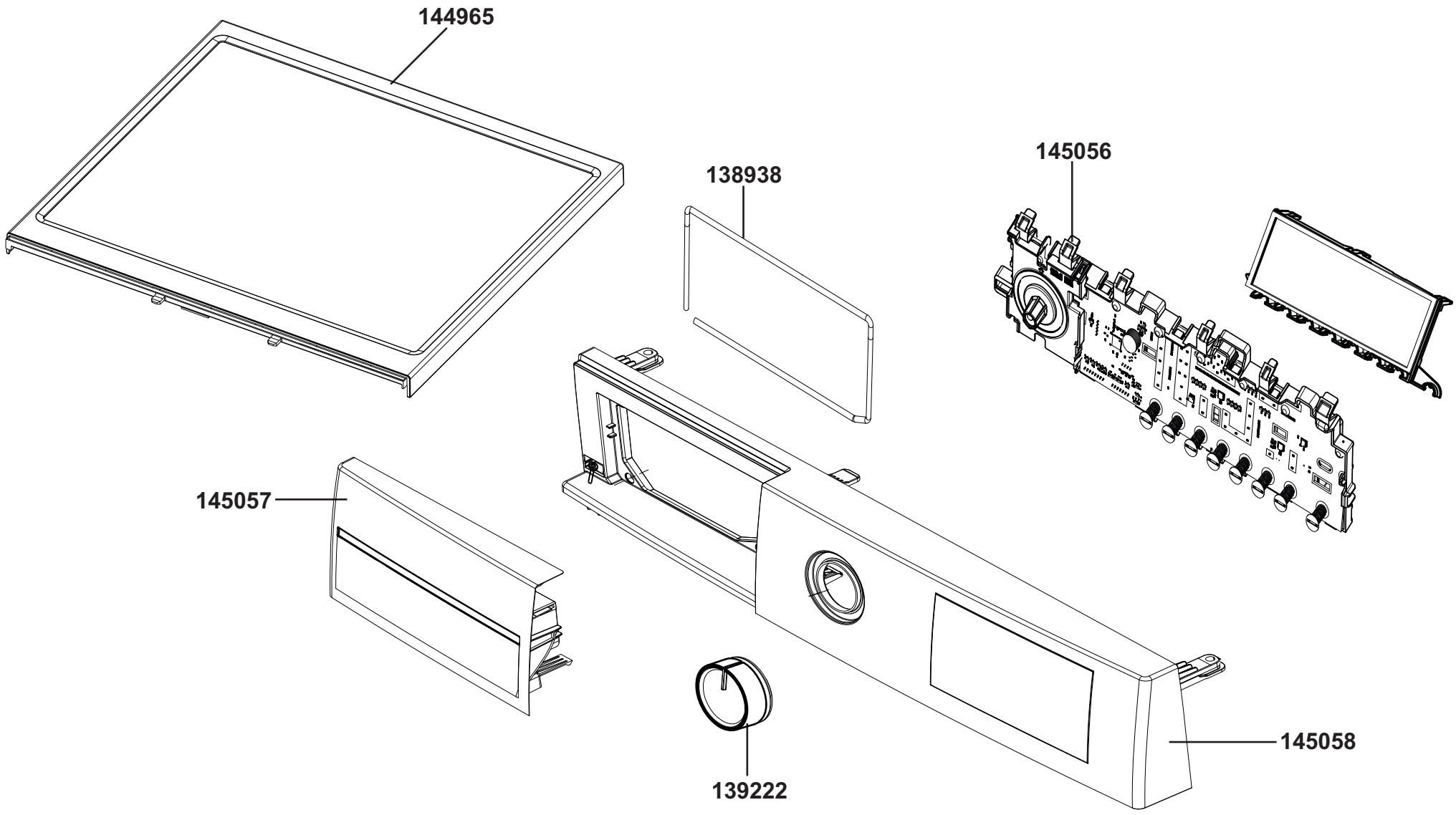
144965
138938
145056
145057
145058
139222

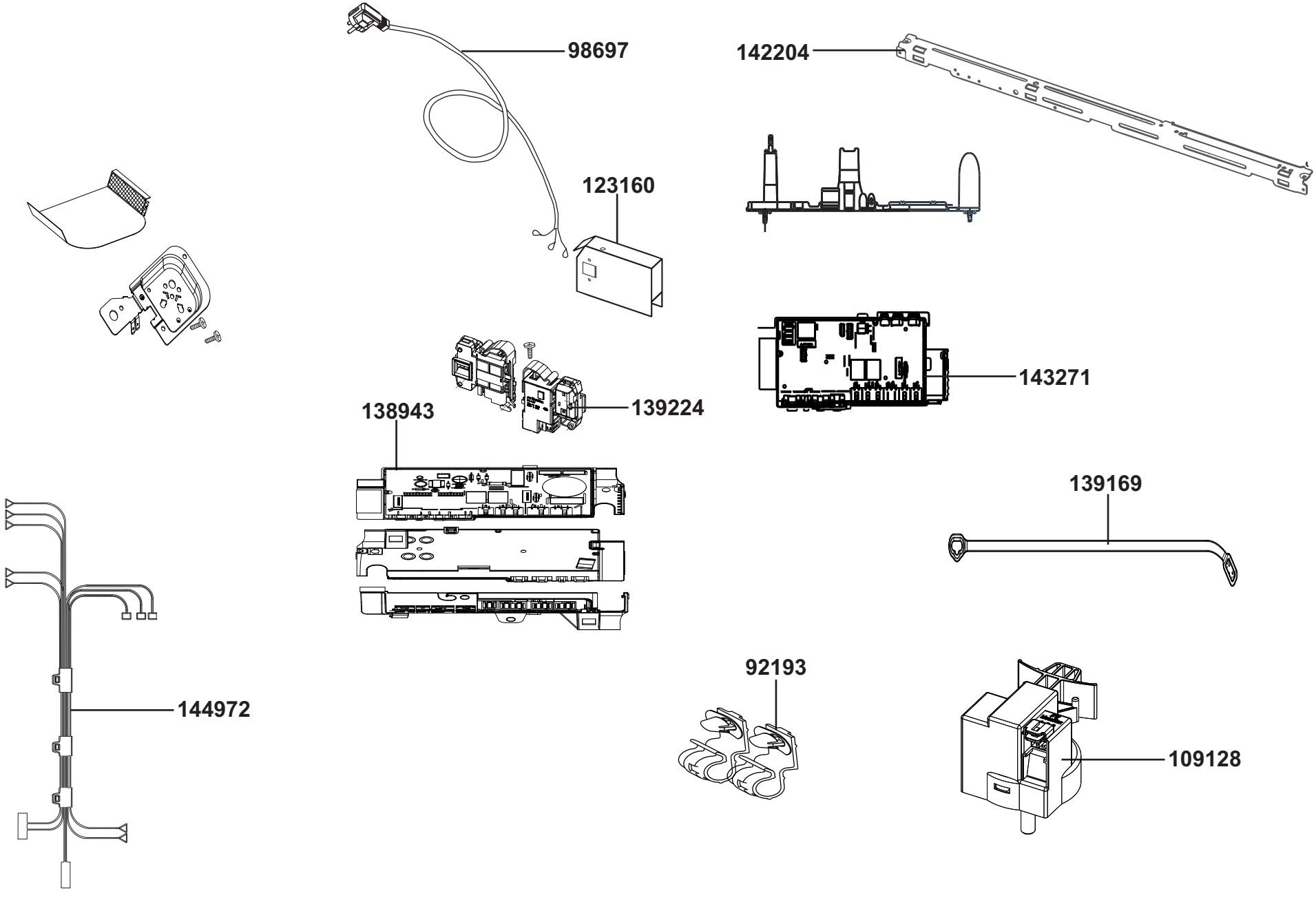
98697
142204
123160
143271
139224
138943
139169
144972
92193
109128

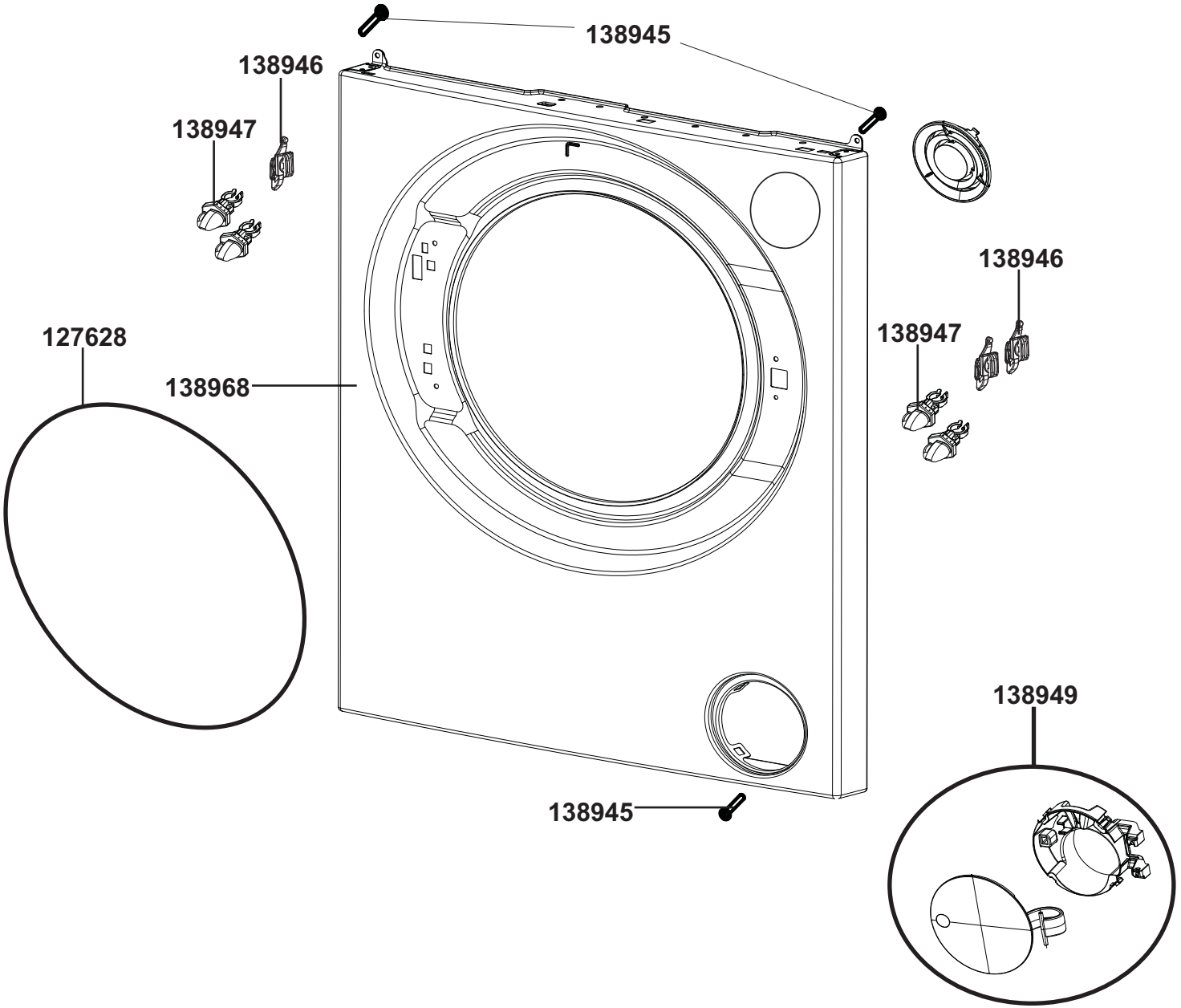
138945
138946
138947
138946
138947
127628
138968
138949
138945

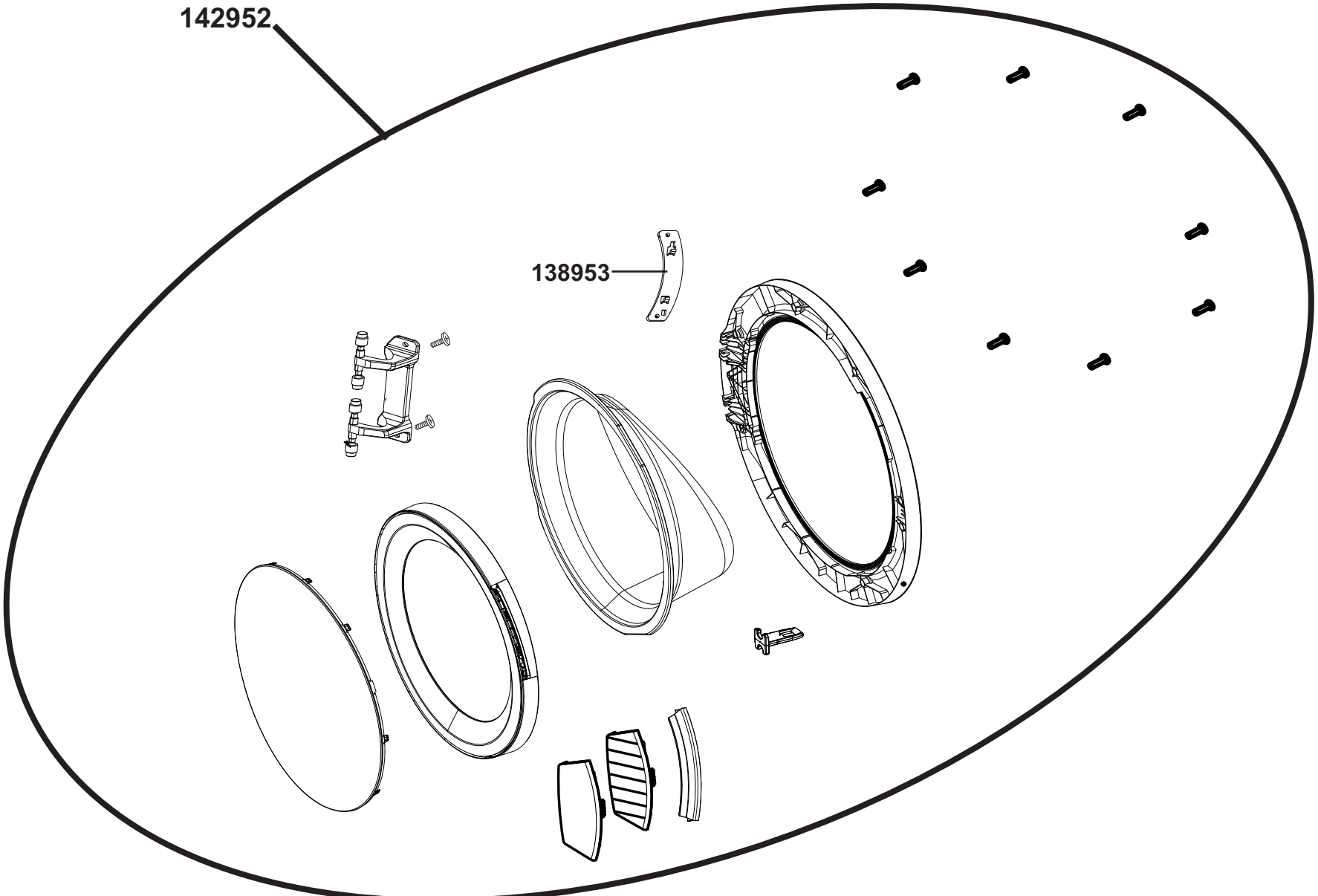
142952
138953

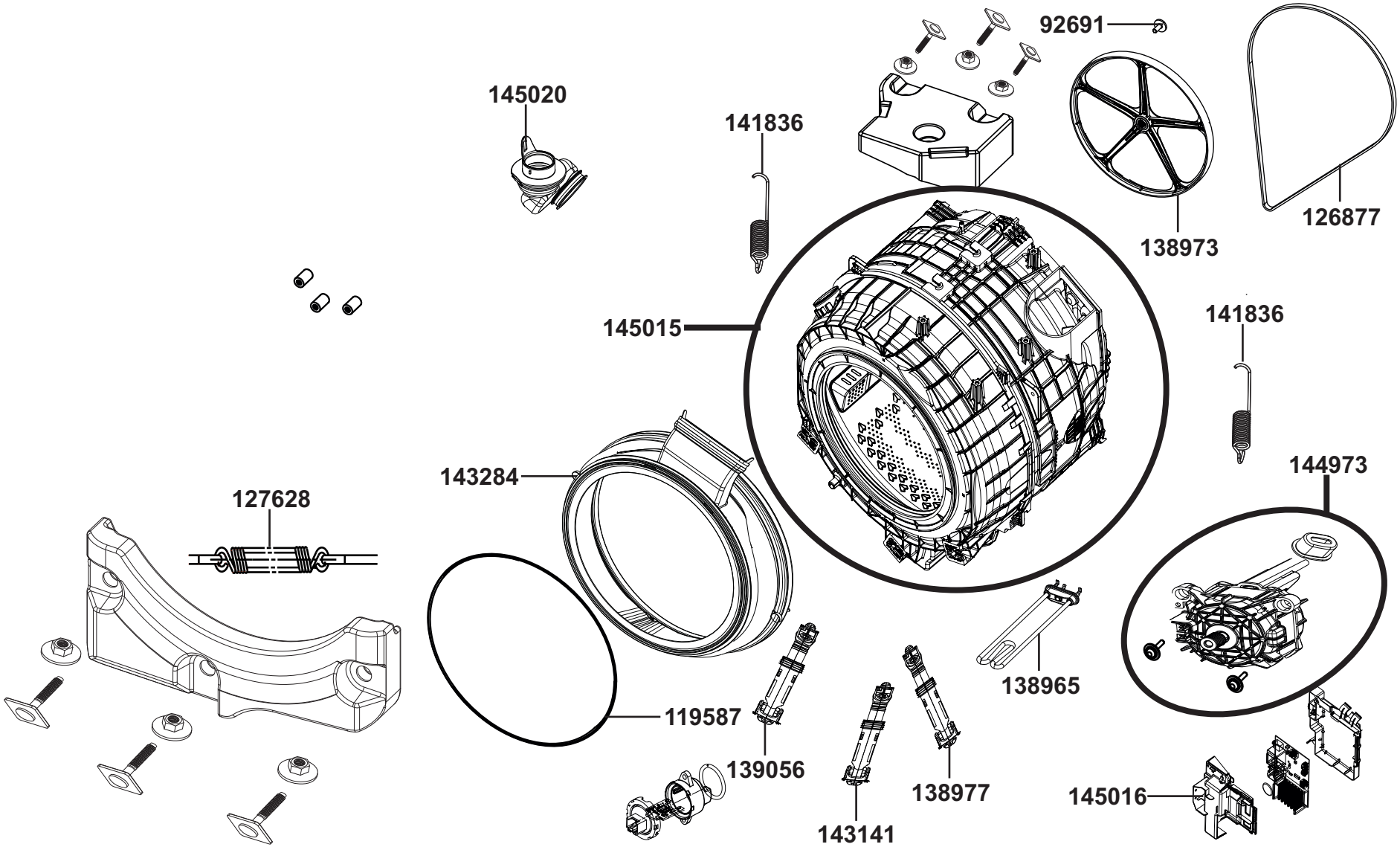
92691
145020
141836
138973
126877
145015
141836
144973
143284
127628
138965
119587
139056
138977
145016
143141

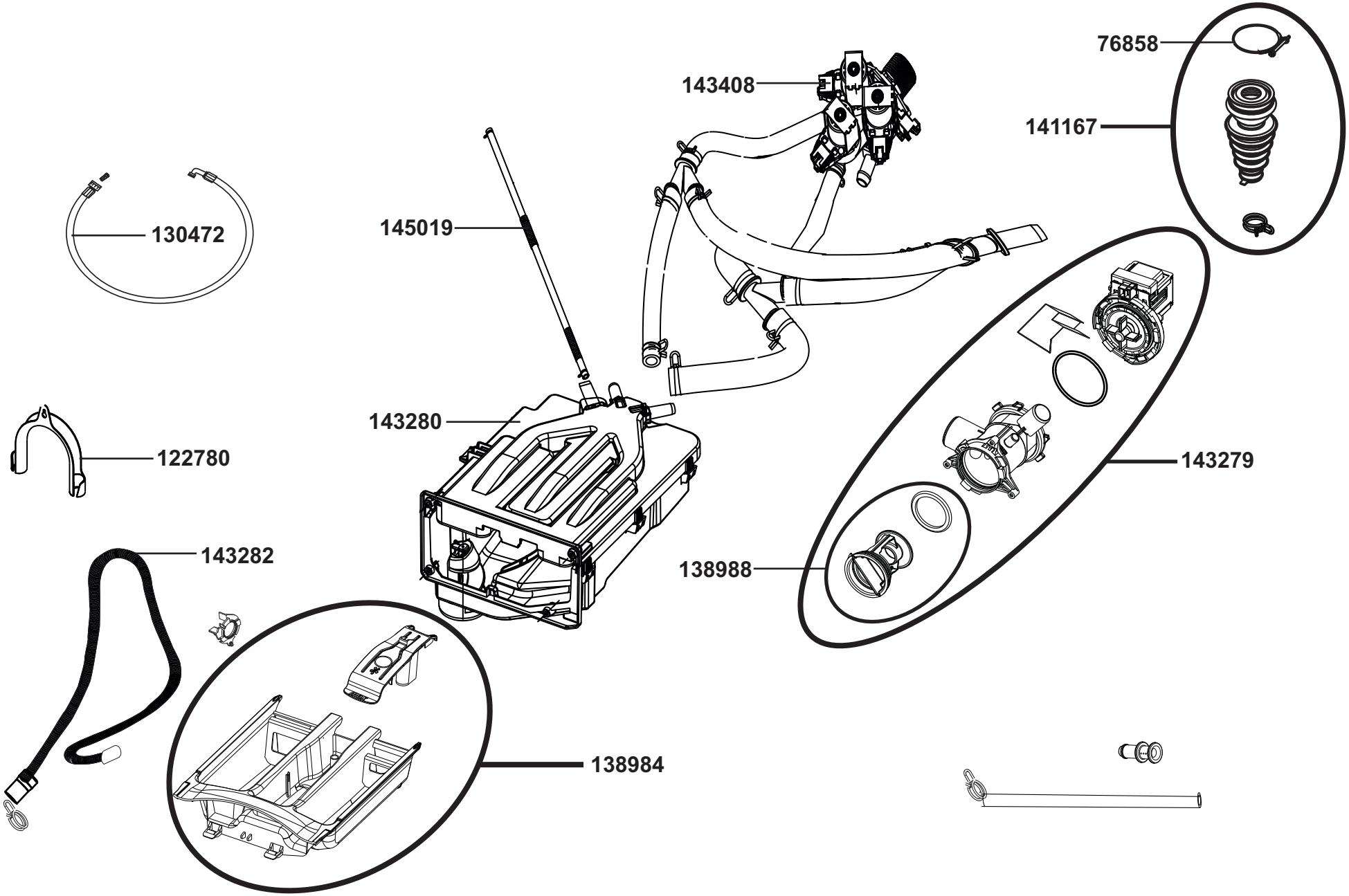
76858
143408
141167
130472
145019
143280
122780
143279
143282
138988
138984

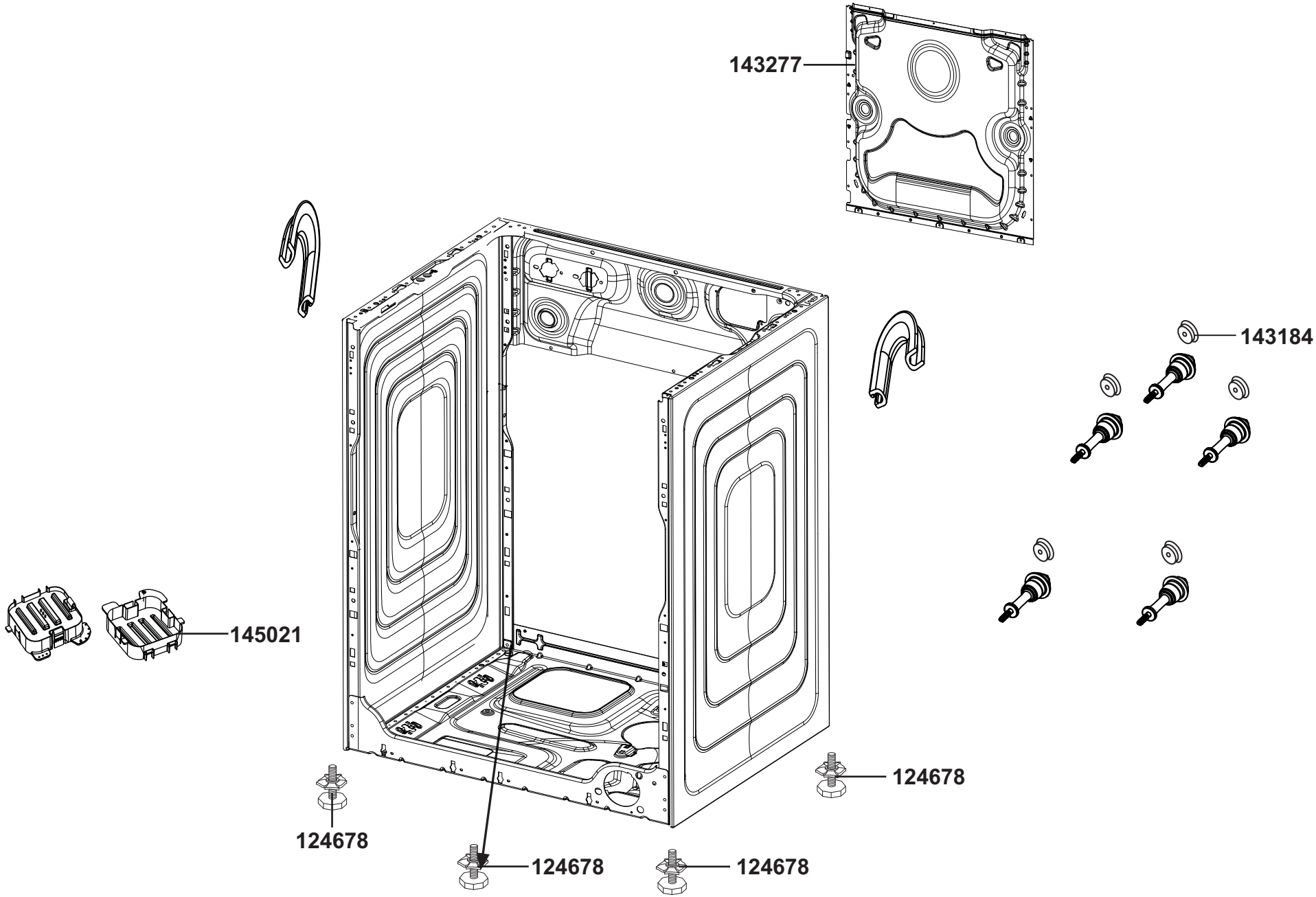
143277
143184
145021
124678
124678
124678
124678

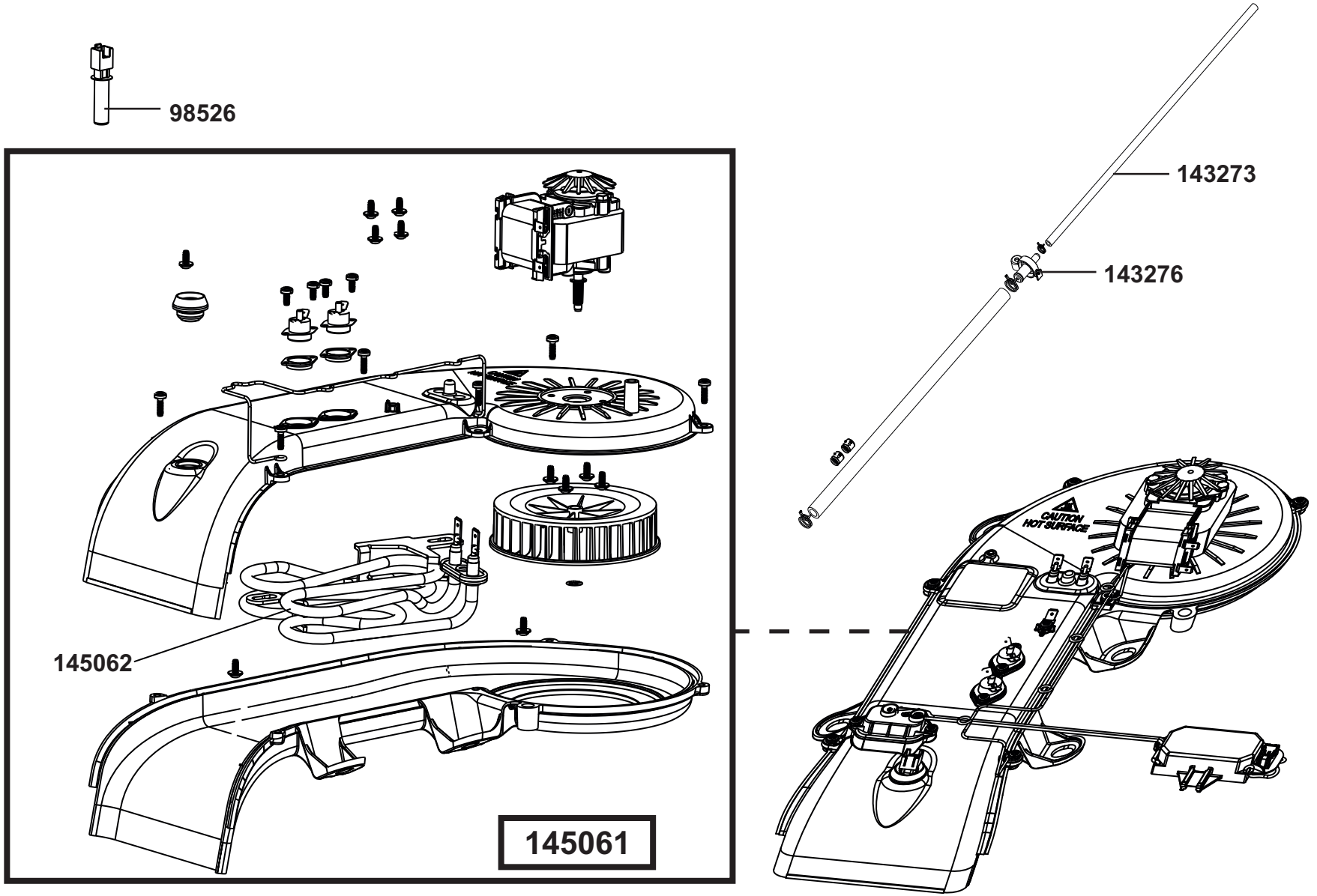
98526
143273
143276
145062
145061
CAUTION
HOT SURFACE